Moderne Lösungen in der Glasarchitektur

glass system

EI 30, EI 60

R_w 38 ÷ 42 dB

Ästhetisches Profil

GSW Office FR

Systembeschreibung

System mit Einfachverglasung, das die Anforderungen der geltenden Brandschutzvorschriften erfüllt

- Feuerbeständigkeit je nach verwendetem Glastyp - EI 15, EI 30 oder EI 60 - ermöglicht die richtige Auswahl der Wandparameter entsprechend den Anforderungen des Projekts,
- erhöhte Schalldämmungsparameter, die den Anforderungen für Büroräume entsprechen,
- die Höhe der Profile 35 mm sorgt nicht nur für Leichtigkeit und Ästhetik, sondern auch für volle Übereinstimmung mit allen anderen Produkten der GSW Office Familie,
- innovatives Montagesystem - Glasbefestigungselemente aus Stahl müssen nicht verschraubt werden und sind gleichzeitig Halter zur Befestigung von Abdeckprofilen.

GSW Office FR

Spezifikation

	GSW Office FR	GSW Office FR Grid
Nutzungskategorie	IV	
Raumkategorie	A, B, C, D, E	
Art der Füllung	Contraflam Structure 30 Pyrobel 16 VL, 16 EG VL, 25 VL	Contraflam 30 Pyrobel 16, 16 EG
Flügelhöhe max (mm)	3000 mm	3000 mm
Akustische Parameter	R_W 38 ÷ 42 dB / R_{A1} 36 ÷ 41 dB	R_W 39 ÷ 41 dB / R_{A1} 38 ÷ 40 dB
Feuerbeständigkeit	EI 15 / EI 30 / EI 60	EI 30
Abschlussmaterial	Eloxiertes Aluminium / RAL-Aluminium	
Referenzdokument	ETA-18/1097 / KOT-2023/2112[1]	KOT-2023/2112[1]

[1] Es handelt sich um nationale Prüfungen, die den Feuerwiderstand und die Schalldämmung bestätigen.

Schalldämmung

Wandvariante		Glastyp	Feuerbeständigkeit	R_W [dB]	C [dB]	R_{A1} [dB]
Ohne Sprossen	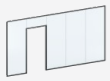	Vetrotech Contraflam Structure Lite 30	EI 15	38	-2	36
		Vetrotech Contraflam Structure 30	EI 30	40	-2	38
		Vetrotech Contraflam Structure 30 Silence	EI 30	42	-1	41
		AGC Pyrobel 16 VL	EI 30	38	-1	37
		AGC Pyrobel 16 EG VL	EI 30	40	-1	39
		AGC Pyrobel 16 EG Stratophone VL	EI 30	41	-1	40
		AGC Pyrobel 25 VL	EI 60	42	-2	40
Grid	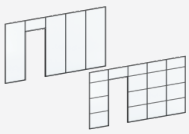	Vetrotech Contraflam 30	EI 30	39	-1	38
		Vetrotech Contraflam 30 Silence	EI 30	41	-1	40
		AGC Pyrobel 16	EI 30	40	-1	39
		AGC Pyrobel 16 EG Stratophone	EI 30	41	-1	40

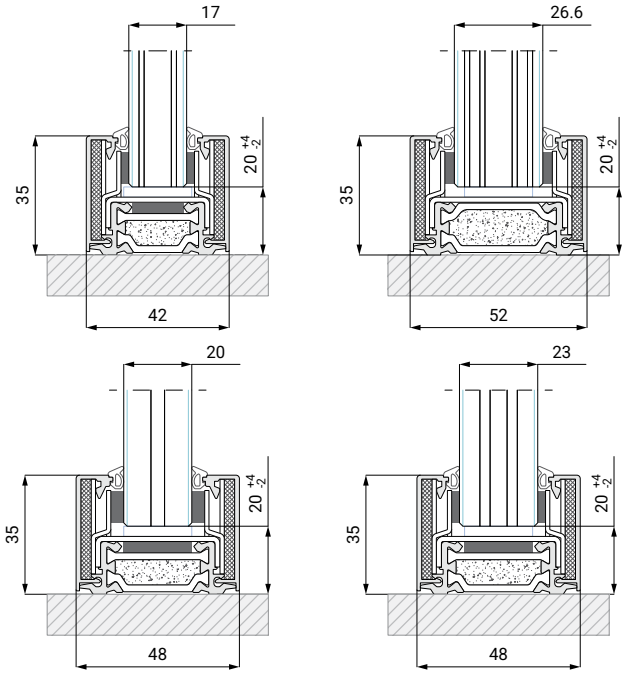

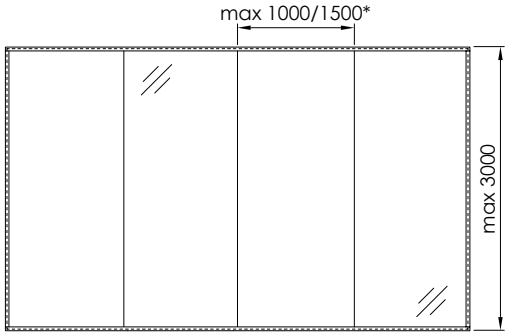

*je nach verwendetem Glas
Die Verwendung, der Typ und die Klasse der Tür müssen vom Architekten definiert werden

Glass System Technologies S.A.
Marcina Kasprzaka 4,
01-211 Warschau
Polen
NIP 521-363-87-46
REGON 146350965
KRS 0000912550
tel.: +48 22 243 24 20
+48 22 243 24 22
e-mail: biuro@glasssystem.com
www.glasssystem.com